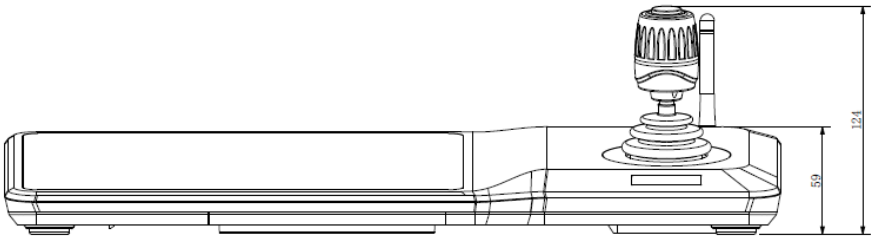
124
59

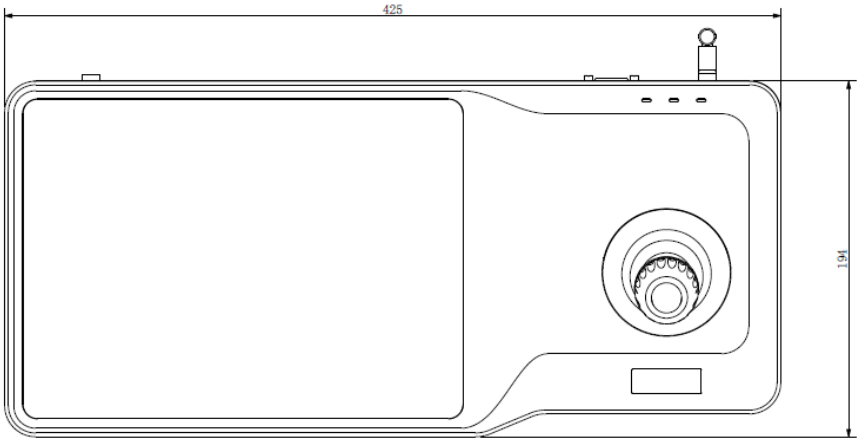
425
194

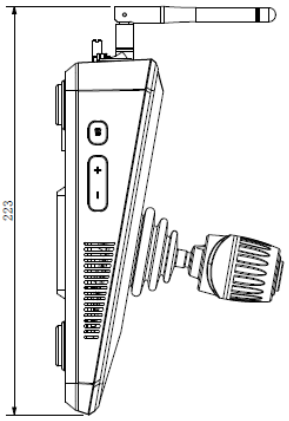
223

26

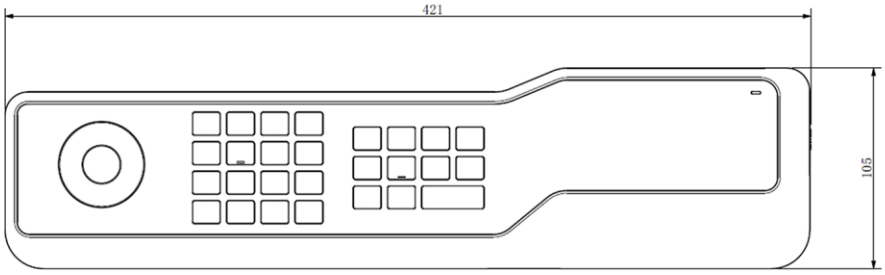
421
105